Partytält 6 × 12 m

2 tält 6 × 6 m + koppling – monterings- och bruksanvisning



Storlek	6 × 12 m (72 m²)
Sidoväggens höjd	2 m
Stomme	stålrör Ø 38 mm, kopplingar 42 mm, vit pulverlack
Duk	dubbelsidig PVC 500 g/m², svetsade sömmar, vattentät, UV-beständig
Väggar	12 sidoväggar med fönster (bredd 2 m), 4 gavelväggar med ingång, höjd 2,1 m
Kapacitet	ca 70 sittande personer (ölbänkset)
Montering	2–4 personer, ett tält ca 40 minuter (snabbare vid upprepad montering)
Garanti	5 år för konsument, reservdelar tillgängliga i 10 år

Så fungerar det

Setet 6 × 12 m består av **2 fullvärdiga tält 6 × 6 m inklusive gavelväggar** och en **koppling** som förenar dem till en helhet. Varje tält kan också användas separat – beroende på evenemanget reser du ett stort tält på 12 m eller två separata tält. Med ytterligare ett tält och en koppling förlänger du tältet till 18, 24 m osv.

Kort sammanfattning

- **Del A:** res det första tältet med takduken (steg 1–8).
- **Del B:** res det andra tältet tätt efter det första – på kopplingssidan utan benfötter.
- **Del C:** koppla ihop tälten med kopplingen (steg C1–C4).
- **Del D:** slutför väggar, tröskel, stag och linor på båda tälten (steg 9–11).
- **Förankring, förlängning, demontering och säkerhetsanvisningar** – i slutet av bruksanvisningen.

⚠ **Läs säkerhetsanvisningarna i slutet av bruksanvisningen före montering.**

Förpackningens innehåll

- **2× tält 6 × 6 m** – varje tält innehåller en komplett uppsättning delar enligt tabellen nedan (inklusive 2 gavelväggar).
- **1× koppling för partytält** – kopplingens delar A–G (obs! kopplingens bokstäver är inte desamma som bokstäverna för tältets delar).

Delar för ett tält 6 × 6 m (2× i förpackningen)

Del	Benämning	Mått / material	st
A	Takspärr	Ø 38 mm, 1920 mm	8
A1	Spärrförlängning	Ø 38 mm, 1270 mm	8
B	Längsgående takstång	Ø 38 mm, 1873 mm	9
C	Ben (stolpe)	Ø 38 mm, 1920 mm	8
D	Hörnkoppling (knä) – yttre gavlar		6
E	Koppling med avgrening – mellangavlar		6
F	Gavelregel	Ø 38 mm, 1920 mm	4
G	Diagonalstag	Ø 32 mm, 1920 mm	12
H	Vinklad spärrkoppling		8
I	Kort stötta	Ø 38 mm, 880 mm	4
J	Benkoppling med avgrening		8
K	Benfot (3 hål för förankring)		8
L	Skruv med mutter		12
M	Liten kopplingsplatta		16
N	Stor kopplingsplatta		16
O	Skruv M6×50 med mutter		34
P	Markspik		28
Q	Förankringslina		4
R	Betongankare (plugg + skruv)		24
S	Nyckel		2
T	Takduk	PVC 500 g/m²	1
U	Sidovägg med fönster	PVC 500 g/m², bredd 2 m	6
V	Gavelvägg med ingång	PVC 500 g/m²	2
W	Gummiband med kula		62
X	Tröskelstång	Ø 32 mm, 1920 mm	4
Y	Tröskelkoppling	Ø 32 mm, 330 mm	2
Y1	Tröskelstång – mitten	Ø 32 mm, 1920 mm	2

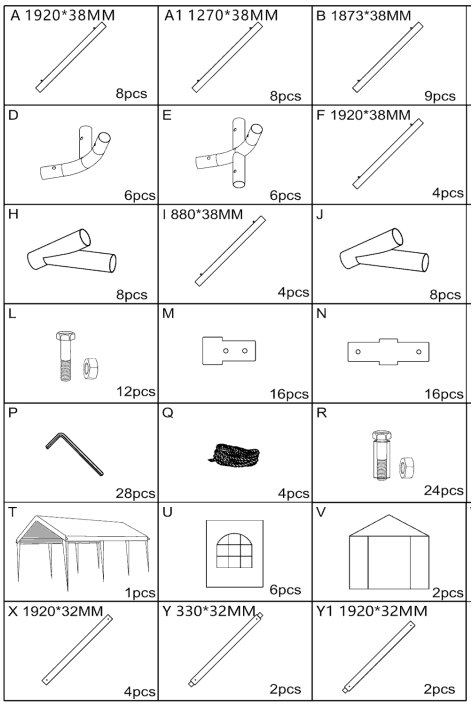

Tältets delar enligt tillverkaren

Kopplingens delar (1× i förpackningen)

Del	Benämning	st
A	Dubbel benfot	2
B	Kopplingsrör med hål	2
C	Skruv med mutter	4
D	Kopplingsremsa (PVC) med linor	1
E	Nyckel	2
F	Spännklämma	4
G	S-krok	4

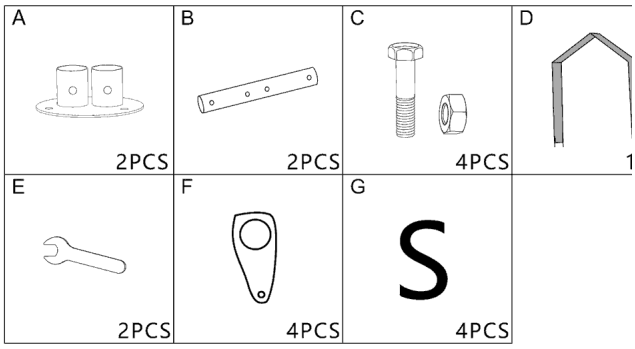

Före montering

- Välj en plan, fast plats utan hinder – för tältet på 12 m längd med minst 1 m marginal runt om. Ovanför platsen får det inte finnas elledningar eller grenar.
- Du behöver 2–4 personer, arbetshandskar och den medföljande nyckeln. För förankring en hammare (på betong en borrmaskin).
- Lägg ut delarna på marken efter bokstäverna – då går monteringen snabbt. Ett tält monteras på ungefär 40 minuter.
- Montera i gynnsamt väder – helst vindstilla, utan regn och inte i mörker. Om det blåser, montera och förankra först hela stommen och sätt på takduken först därefter.



Tältets delar redo för montering

Del A – första tältet 6 × 6 m

Res det första tältet enligt steg 1–8. Väggar, tröskel och linor (steg 9–11) slutförs först när tälten har kopplats ihop.

1 Steg 1 – Montering av gaveln

Montera takkonstruktionen på marken. Skjut på förlängningen A1 på stången A och den vinklade kopplingen H på dess ände. Förbered två spärrar, koppla ihop dem upptill med toppkopplingen D och sätt in regeln F mellan de båda kopplingarna H. En triangelformad gavel bildas.

Delar: A ×2, A1 ×2, D ×1, H ×2, F ×1 (per gavel)

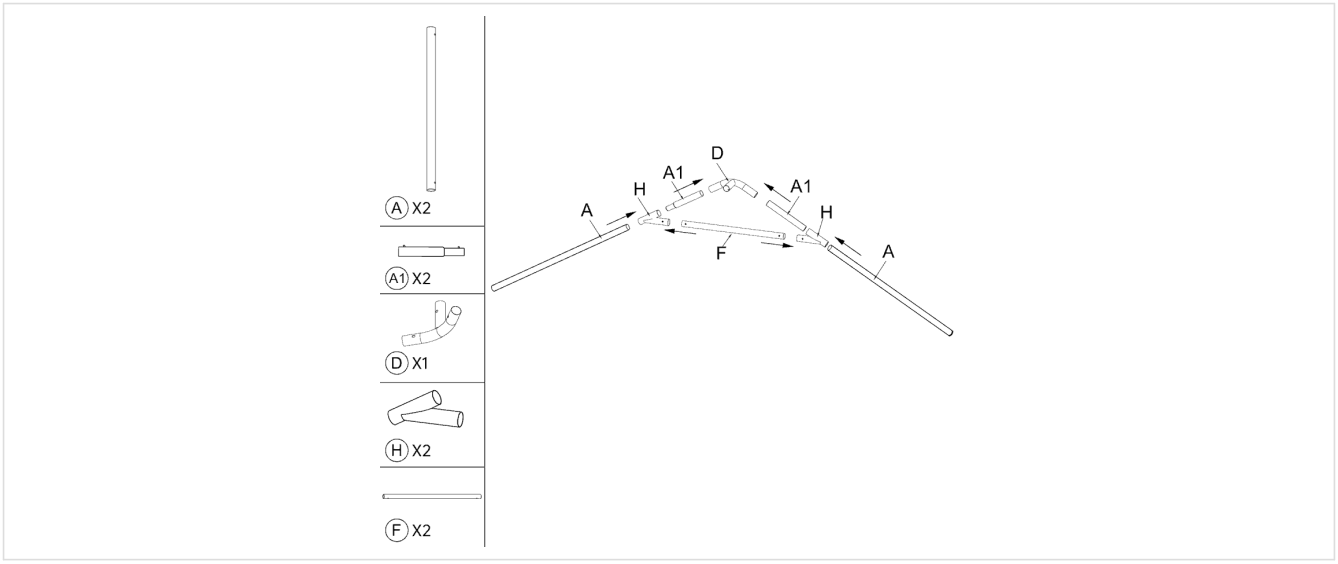

2 Steg 2 – Hörn på yttre gaveln

Sätt hörnkopplingarna D på de nedre ändarna av båda spärrarna. Montera på så sätt **2 yttre gavlar** (kopplingar D). Montera på samma sätt **2 mellangavlar**, som i stället för D har kopplingar med avgrening E (topp och båda hörnen).

Delar: D ×2 per yttre gavel; mellangavlar: E ×3 per gavel

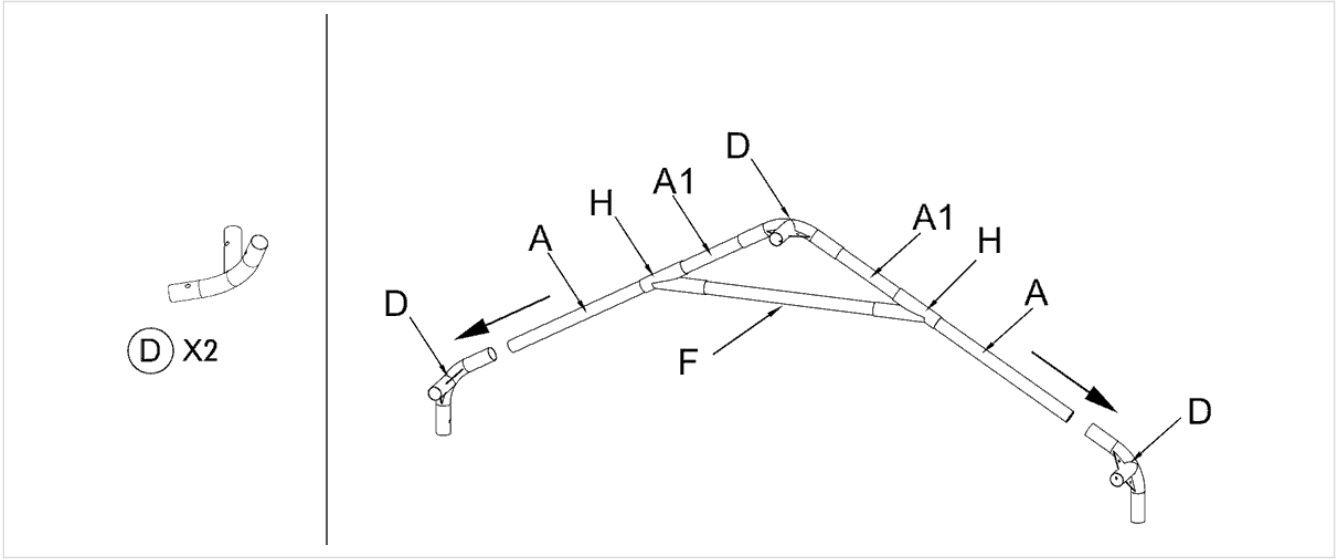

3 Steg 3 – Sammankoppling av de första gavlarna

Ställ en yttre gavel och en mellangavel bredvid varandra och koppla ihop dem med tre längsgående stänger B – en i nocken och två i hörnen (takfoten).

Delar: B ×3, E ×3

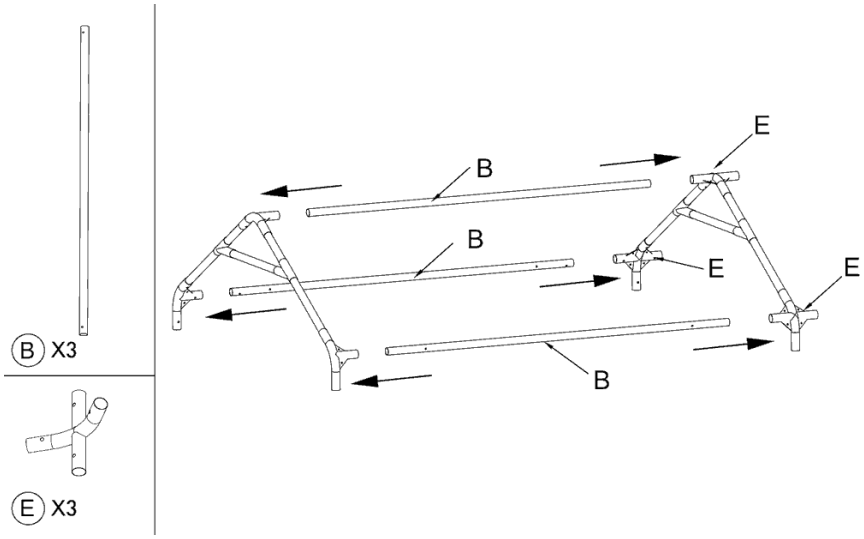

4 Steg 4 – Hela takkonstruktionen

Anslut på samma sätt den andra mellangaveln och till sist den andra yttre gaveln. Hela takkonstruktionen, 6 m lång och 6 m bred, bildas och ligger tills vidare på marken.

Delar: B ×6

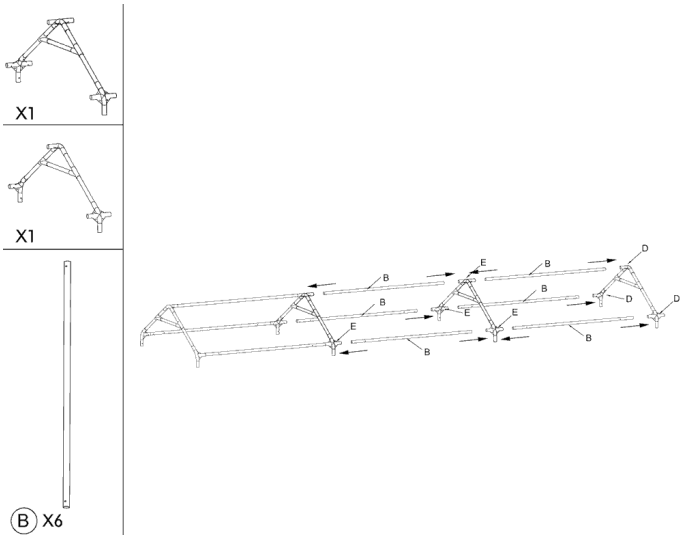

5 Steg 5 – Takstag

Montera diagonalstagen G i takfälten enligt bilden. Fäst stagens ändar med kopplingsplattorna M och N och skruvarna O (M6×50). Dra åt skruvarna med nyckel S.

Delar: G ×6, O ×16, M ×8, N ×8

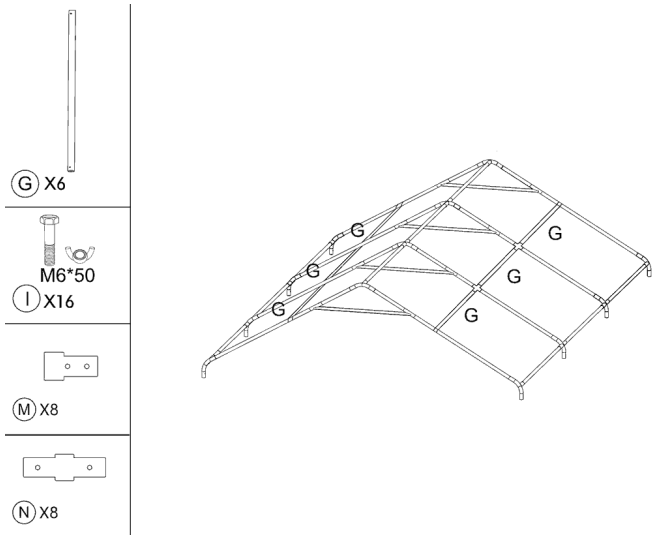

6 Steg 6 – Takduk

Lägg takduken T över takkonstruktionen som ligger på marken så att dukens gavlar och hörn passar mot konstruktionens hörn. Fäst duken tills vidare bara löst – den spänns helt först när tältet har rests.

Delar: T ×1

⚠ **Obs!** Se till att det är **helt vindstilla** i detta steg. Taket med duken är ännu inte förankrat och när benen sätts in finns risk att vinden tar tag under det och lyfter det – att personer håller fast räcker kanske inte. Ha hela tiden kontroll över taket med stommen medan benen sätts in. **Om det blåser**, res först hela stommen utan duk (steg 7 och 8), förankra den och sätt på takduken först därefter. Det är mindre bekvämt, men säkert.

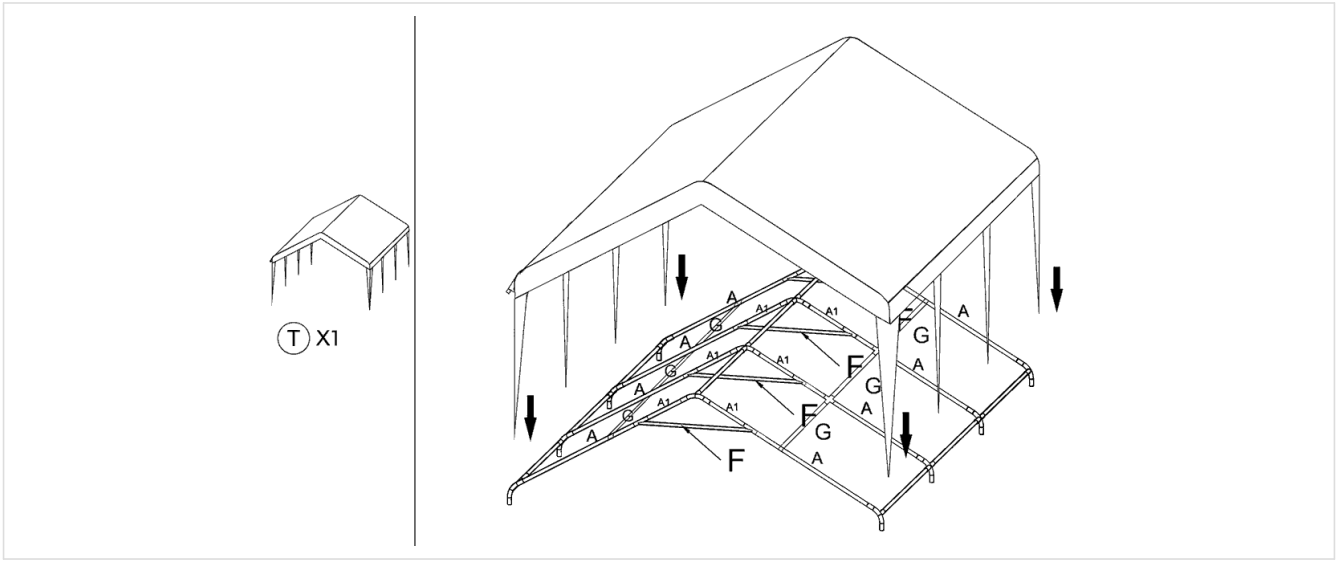

7 Steg 7 – Förberedelse av benen

Sätt benfoten K på den nedre änden av varje ben C och lås den med skruven L. Förbered alla 8 ben.

Delar: C ×8, K ×8, L ×8

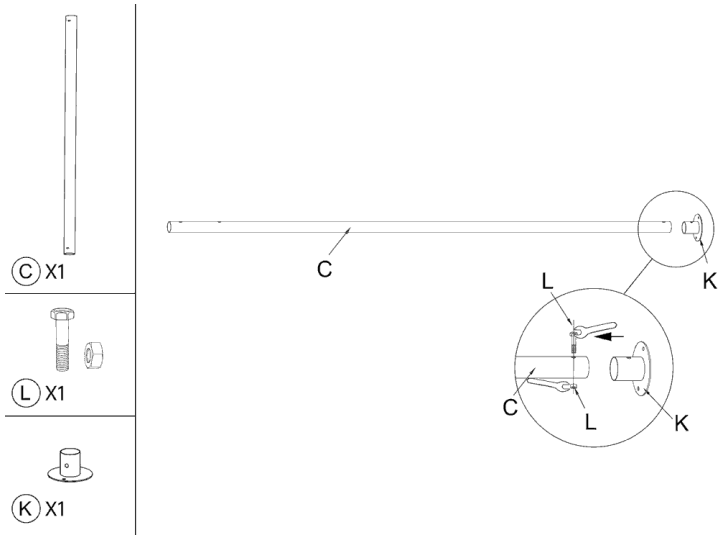

8 Steg 8 – Resning och förankring

Lyft taket på ena långsidan och sätt in benen C i kopplingarna D och E, gör sedan likadant på andra sidan. Lyft jämnt, helst fyra personer. Sätt kopplingarna J på benen och komplettera hörnen med de korta stöttorna I. **Förankra tältet direkt efter resningen** – slå ner markspikarna P genom hålen i benfötterna K (på betong används ankarna R).

Delar: C ×8, J ×8, I ×4, P (eller R)

⚠ **Obs!** Ha hela tiden kontroll över taket tills alla ben är isatta och tältet är förankrat. Vid vind finns risk att vinden tar tag under taket – se steg 6.

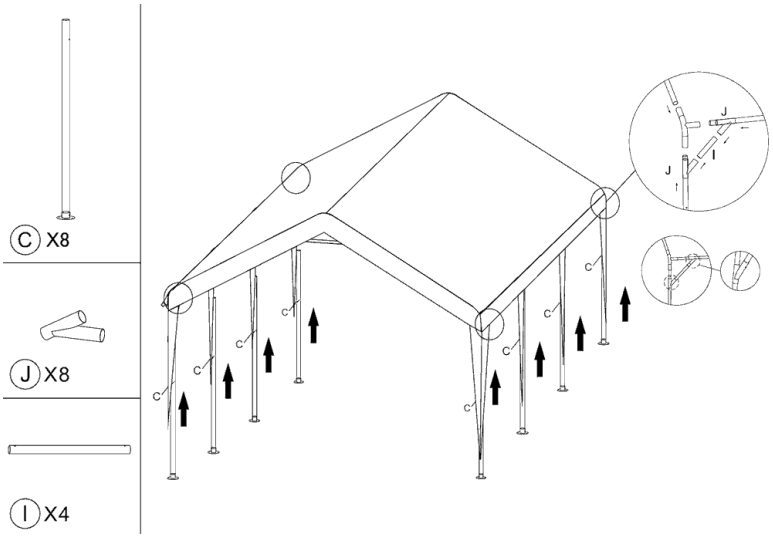

Del B – andra tältet

Res det andra tältet på samma sätt (steg 1–8) tätt efter det första tältet, i linje, så att båda tältens ben på kopplingssidan står tätt intill varandra. Observera följande skillnader:

- **Sätt inte på benfötterna K på kopplingssidan** – båda tältens ben ska stå i kopplingens dubbla benfötter (steg C1). Dessa ben förankras först efter sammankopplingen.
- **På kopplingssidan hängs inga gavelväggar V** och ingen tröskel X/Y – lägg undan dem, de används när tälten används separat. Utan gavelväggar är hela gavelsidan inklusive takets gavel (takstol) öppen och det finns inget hinder i den övre delen – båda tälten bildar på så sätt ett enda sammanhängande utrymme.
- Båda tälten har samma höjd – kontrollera att taken ligger i samma plan och att tälten står rakt efter varandra.
- Även för det andra tältet gäller varningen i steg 6 – lyft taket med duken endast när det är vindstilla.

Del C – sammankoppling av tälten med kopplingen

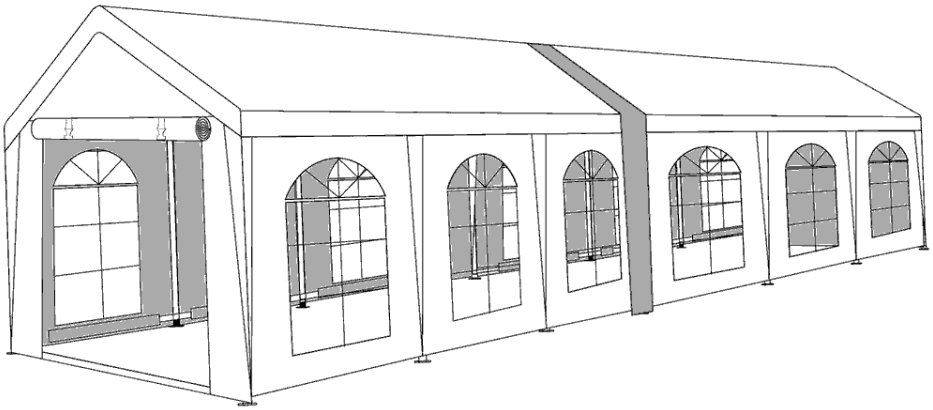

Två tält sammankopplade till 12 m längd

C1 Steg C1 – Dubbla benfötter

Lyft båda tältens ben på kopplingssidan och sätt in dem i den dubbla benfoten A (koppling). Benen måste sitta fast ordentligt i benfotens hål. Gör likadant på tältets andra långsida.

Delar: koppling A ×2

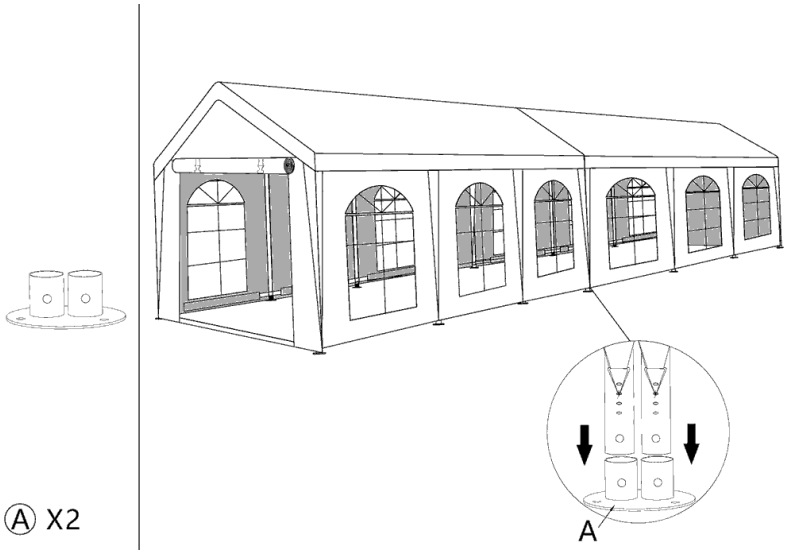

C2 Steg C2 – Kopplingsrör

Lägg kopplingsröret B mot nederdelen av båda benen i den dubbla benfoten så att hålen passar mot varandra. Stick skruvarna C genom röret B, benfoten och benet, sätt på muttrarna och dra åt dem ordentligt med nycklarna E. Upprepa vid den andra dubbla benfoten på tältets motsatta sida.

Delar: koppling B ×2, C ×4, E ×2

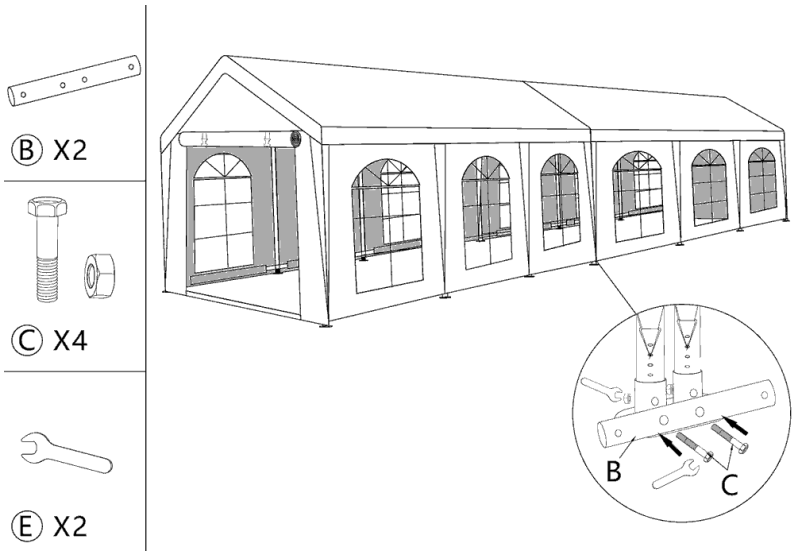

Efter sammankopplingen av stommarna, **förankra kopplingens dubbla benfötter** (markspikar P eller ankare R).

C3 Steg C3 – Kopplingsremsa

Lägg kopplingsremsan D över båda tältens tak vid skarven. Remsan måste täcka springan längs hela takets längd och hänga ända ner på båda sidor.

Delar: koppling D ×1

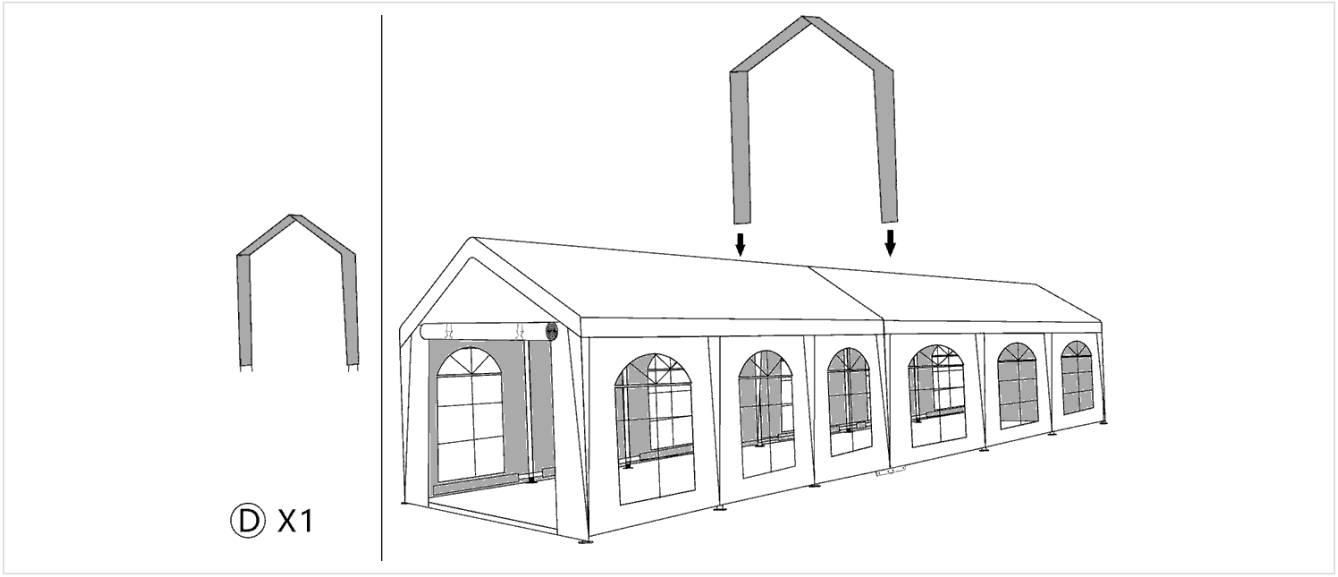

C4 Steg C4 – Spänning av remsan

Trä linorna i remsans nedre ände genom spännklämmorna F. Haka fast ena änden av kroken G i klämman och den andra änden i hålet i kopplingsröret B och spänn remsan ordentligt nedåt. En vattentät skarv utan drag bildas.

Delar: koppling F ×4, G ×4

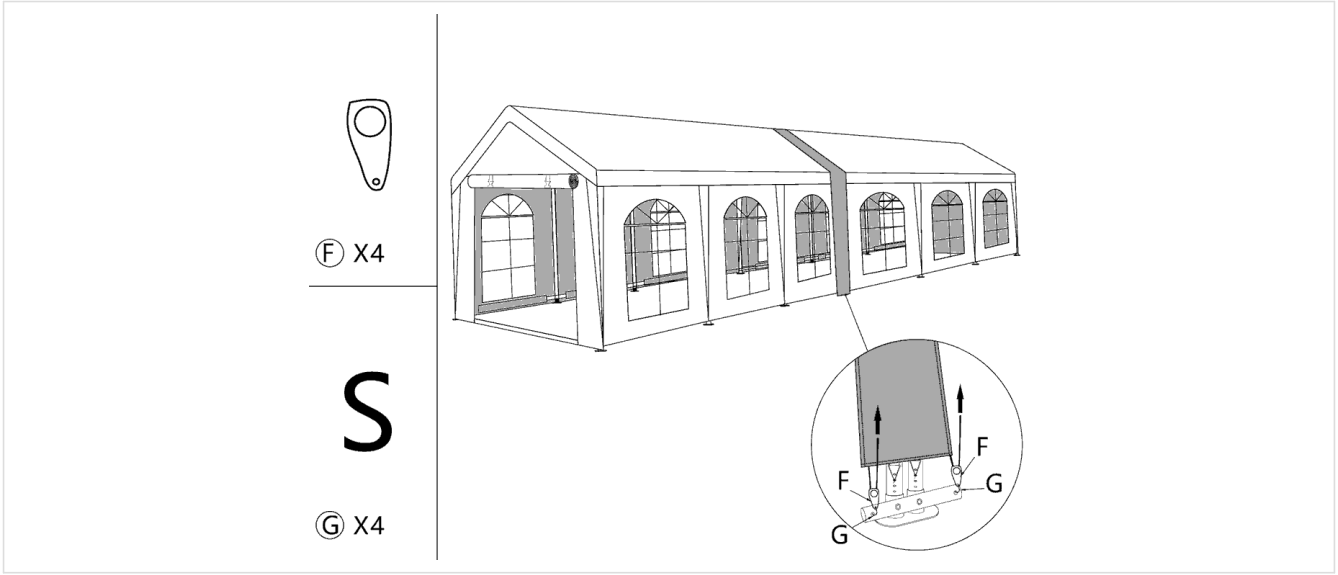

Del D – slutförande av båda tälten

Slutför steg 9–11 på båda tälten. Gavelväggar och tröskel sätts endast på de yttre gavlarna.

9 Steg 9 – Väggar

Häng sidoväggarna U (6 st) och gavelväggarna V (2 st) på stommen och fäst dem med gummibanden W med kula – trä gummibandet genom öglan i väggen, linda det runt stången och lås med kulan. Koppla ihop intilliggande väggar med blixtlåsen.

Delar: U ×6, V ×2, W

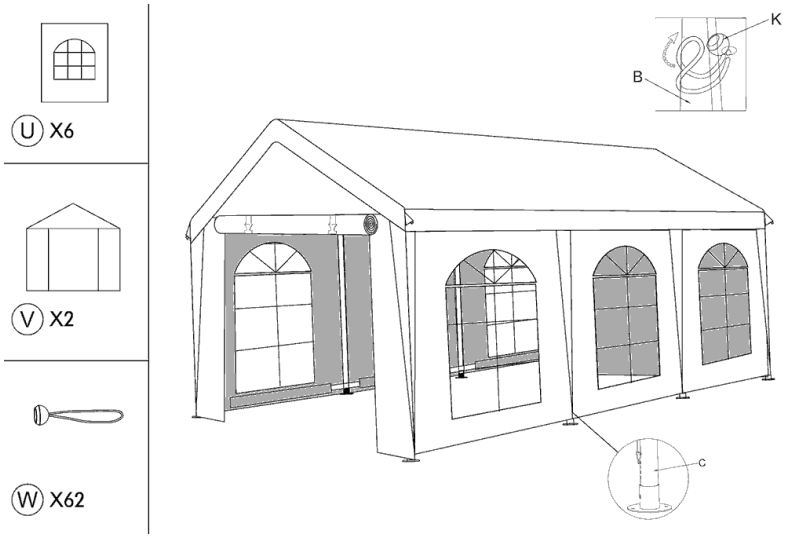

10 Steg 10 – Tröskel på gavelväggarna

Koppla ihop tröskelstängerna på gavelsidorna i ordningen X + Y1 + Y + X och fäst dem vid benens nedre ändar med skruvarna L. Tröskeln håller gavelväggens nederkant rak.

Delar: X ×4, Y ×2, Y1 ×2, L ×4

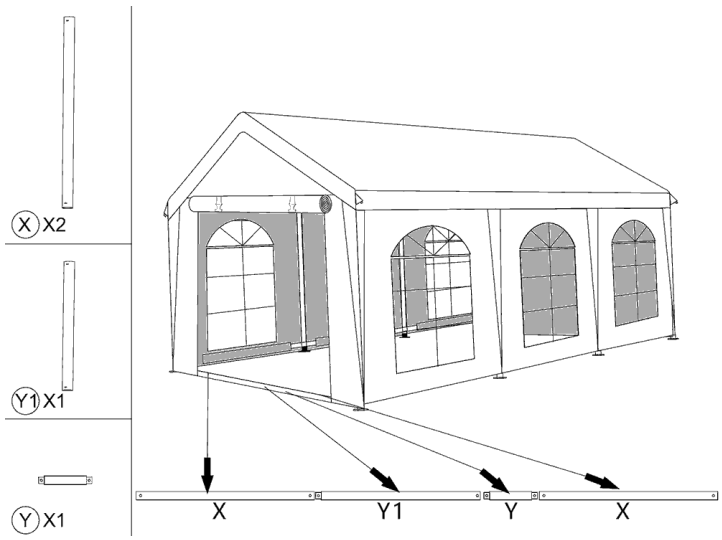

11 Steg 11 – Väggstag, linor och spänning

Montera de återstående diagonalstagen G i långsidornas hörn med plattorna M, N och skruvarna O. Förankra takets hörn med linorna Q och markspikarna P. Spänn till sist **takduken helt** med gummibanden W – utan svackor och veck, så att vattnet rinner av – och kontrollera all förankring.

Delar: G ×6, O ×16, M ×8, N ×8, Q ×4, P

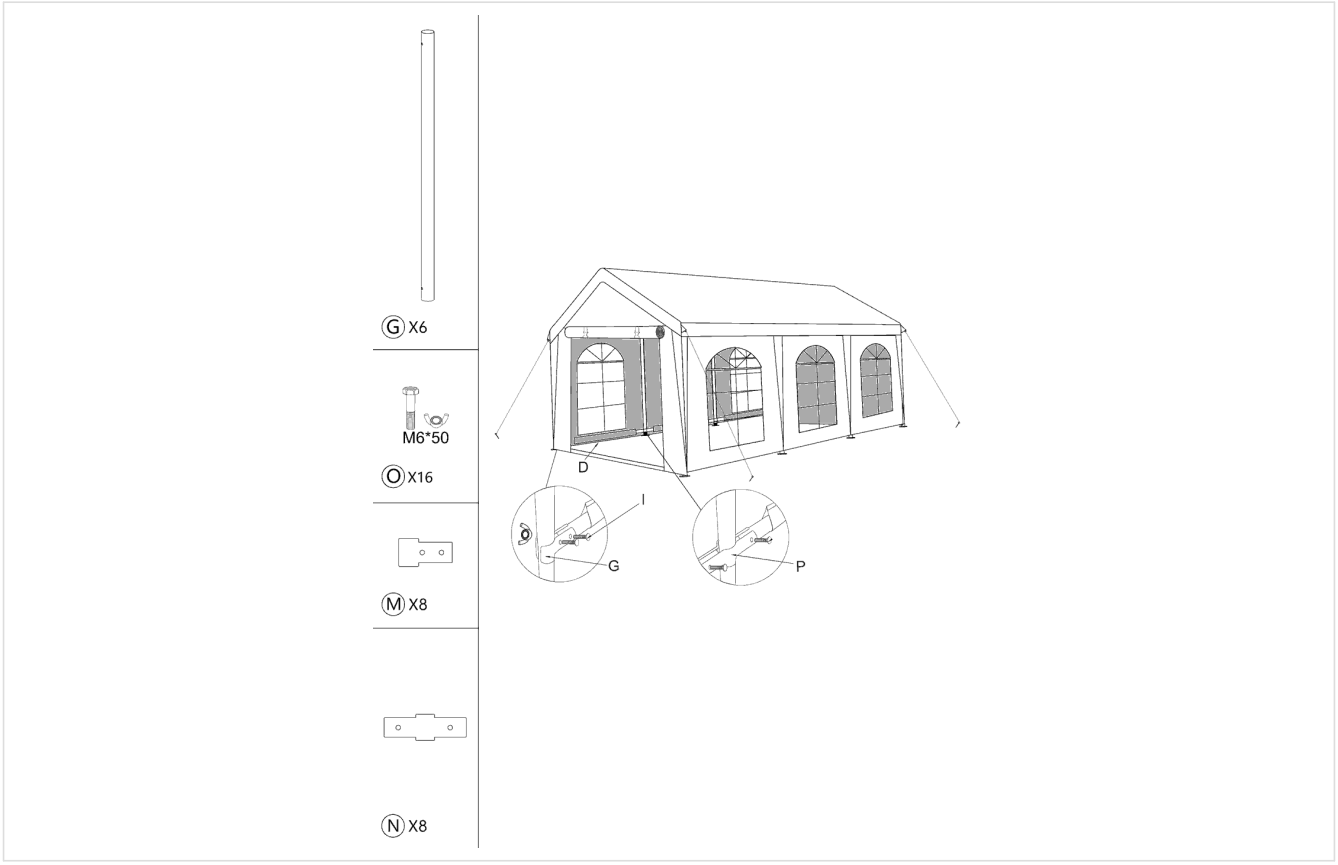

Förankring av tältet

- **Gräs, jord:** slå ner markspikarna P genom hålen i varje benfot K (varje fot har 3 hål). Slå ner spikarna helt, snett bort från tältet.
- **Betong, stenläggning:** skruva fast benfötterna med ankarna R (plugg + skruv) i borrade hål. Om borrning inte är möjlig, använd tyngder på varje ben – sand- eller vattensäckar eller stålvikter ur BRIMO:s tillbehör.
- **Hörnlinor:** knyt de 4 linorna Q vid takets hörn, dra dem snett utåt i diagonalens riktning och förankra dem med markspikarna P. Spänn linorna jämnt.
- Kontrollera före spikning eller borrning att det inte finns kablar eller rör under ytan. Märk ut markspikar och linor – risk för snubbling.



Benfot med hål för markspikar eller ankare

För ett tält på 12 m, förankra **alla benfötter på båda tälten** inklusive kopplingens dubbla benfötter samt de 4 hörnlinorna i de yttre hörnen.

Förlängning av tältet – 12, 18, 24 m…

Med ytterligare ett tält med samma bredd och ytterligare en koppling kan tältet förlängas med 6 m till – till 18 m, 24 m osv. Res det nya tältet efter det sista tältet och koppla ihop det på samma sätt som i del C.

Gavelväggen V kan tas bort helt – då frigörs hela gavelsidan inklusive takets gavel (takstol) och det finns inget hinder i den övre delen. Tack vare det bildar de sammankopplade tälten ett enda sammanhängande utrymme.

Längd	Tält 6 × 6 m	Kopplingar	Sittplatser (ca)
6 × 6 m	1	0	35 personer
6 × 12 m	2	1	70 personer
6 × 18 m	3	2	105 personer
6 × 24 m	4	3	140 personer
6 × 30 m	5	4	175 personer

Separat användning: efter demontering av kopplingen (steg C4 → C1) räcker det att sätta på benfötterna K på benen, hänga upp gavelväggarna V och tröskeln – och du har två separata tält.

Demontering och förvaring

- Demontera tältet i omvänd ordning: linor och markspikar, väggstag, tröskel, väggar, sänk sedan taket (jämnt, fyra personer), ta bort benen, duken och plocka isär takkonstruktionen.
- Vik endast ihop dukarna när de är torra och rena. Om du måste packa ner våta dukar, packa upp och torka dem inom 24 timmar – annars finns risk för mögel.
- Vik inte PVC-fönstren skarpt, särskilt inte i kyla – de kan spricka. Rulla hellre väggarna.
- Förvara smådelar (skruvar, plattor, gummiband, markspikar) tillsammans i en påse så att de inte försvinner.
- Förvara torrt, utom räckhåll för gnagare och skyddat från direkt solljus.

Skötsel

- Rengör PVC-dukarna med vatten, mjuk borste och milt rengöringsmedel. Använd inte lösningsmedel, thinner eller högtryckstvätt.
- Kontrollera rör, kopplingar och skruvar före varje användning. Byt ut skadade delar – BRIMO reservdelar finns tillgängliga i 10 år.
- Vid frågor, kontakta oss via www.brimo.eu.

⚠ Säkerhetsanvisningar

- **Tältet är inte avsett som permanent överbyggnad.** Det är ett mobilt eventtält – låt det inte stå uppställt under lång tid, året runt eller utan tillsyn, även om dess livslängd tack vare stålstommen och PVC-dukarna är många gånger längre än för snabbtält / hopfällbara tält.
- **Vind och oväder:** vid stark vind eller kraftiga vindbyar och vid varning för oväder ska väggarna och dukarna, eller vid behov hela tältet, tas ner. Tältet är inte avsett för stark byig vind.
- **Snö:** taket är inte dimensionerat för snölast. Ta omedelbart bort snön eller ta ner tältet.
- **Vatten på taket:** låt aldrig vatten samlas på taket. Ta omedelbart bort uppsamlat vatten underifrån med ett mjukt föremål.
- **Spänning av duken:** spänn alltid takduken helt med gummibanden W, utan svackor och veck, så att vattnet rinner av. Kontrollera spänningen regelbundet under användning.
- **Förankring:** förankra alltid tältet – varje benfot och de 4 hörnlinorna. Ett oförankrat tält kan välta eller blåsa iväg.
- **Utan tillsyn:** lämna inte tältet utan tillsyn, särskilt inte över natten och vid ogynnsam väderprognos.
- **Eld och värme:** använd inte öppen eld, grillar, gasvärmare eller andra värmekällor i tältet eller i dess närhet.
- **Elledningar:** res inte tältet under eller i närheten av elledningar.
- **Väder vid montering:** montera i gynnsamt väder, helst vindstilla. När taket med duken lyfts (steg 6–8) är tältet oförankrat och det finns risk att vinden tar tag under det – att personer håller fast räcker kanske inte. Om det blåser, montera och förankra först hela stommen och sätt på takduken först därefter.
- **Montering:** montera med 2–4 personer, i arbetshandskar. Se till att taket lyfts jämnt och se upp för fingrarna i kopplingarna.
- Häng inte tunga föremål på stommen, klättra inte på konstruktionen och använd inte skadade delar. Använd endast originaldelar från BRIMO.
- Barn får inte vistas i närheten av tältet under montering och demontering.
- **Sammankopplade tält:** förankra varje tält separat längs hela omkretsen – kopplingen ersätter inte förankringen. Låt inte heller vatten eller snö samlas på kopplingsremsan.

Garantin gäller inte skador orsakade av vind, snö, uppsamlat vatten, otillräcklig förankring eller underlåtenhet att följa denna bruksanvisning.